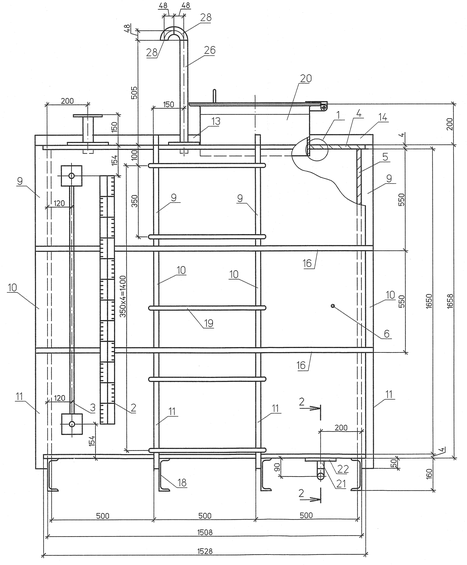

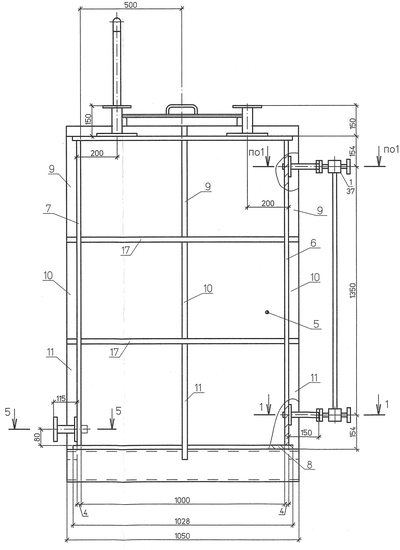

1–1

Штуцер указателя уровня (1:2)

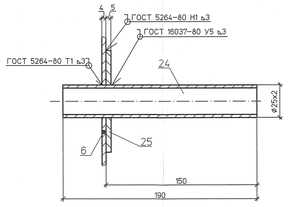

2–2 (1:2)

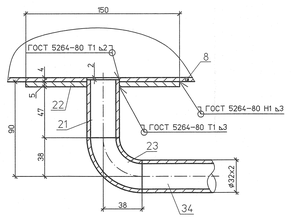

3–3 (1:2)

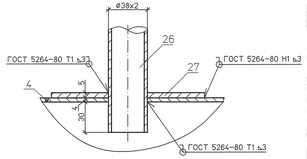

Деталь поз.25 (1:4)

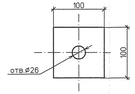

Деталь поз.22 (1:5)

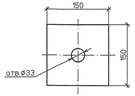

Деталь поз.27 (1:5)

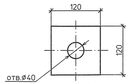

План

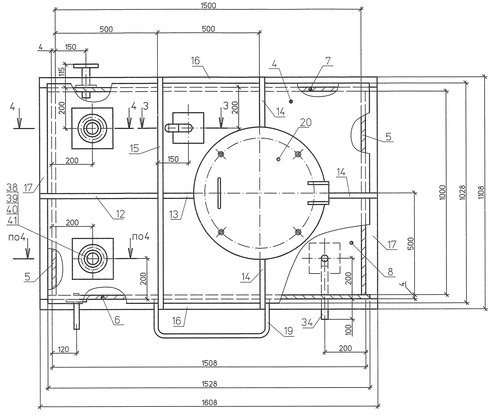

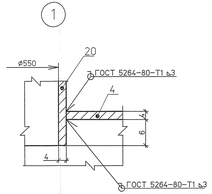

4–4 (1:2)

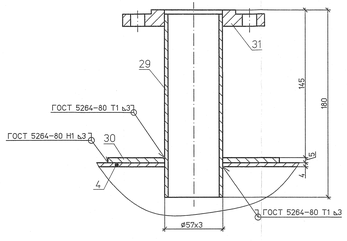

5–5 (1:2)

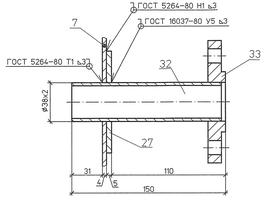

Деталь поз.38 (1:4)

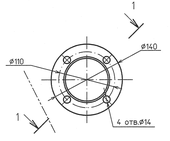

1 – 1

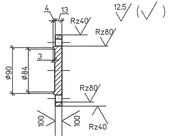

Деталь поз.19



Деталь поз.30 (1:4)

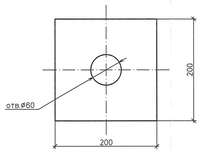

Узел крепления рейки (1:2)

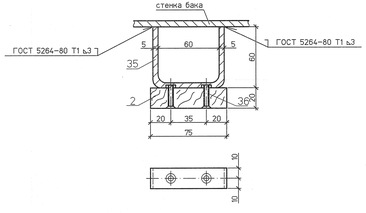

Спецификация деталей

Поз	Обозначение	Наименование	Кол	Материал	Масса, кг ед.	Масса, кг общ.	Примечание
1	12с13бк1	Запорное устройство указателя уровня Ду20	1	Сборный	4,96	4,96	с ответными фланцами и крепежом
2	–	Рейка с делениями 75х20 L=1350	1	дерево ГОСТ 8486-86	–	–	
3	ТУ25-2034.11.62-89	Водомерное стекло ⌀20 L=1350	1	стекло	–	–	
4	1350.12.38А-30UHJ-1837-TD п.2.1	Крыша	1	Ст3сп5 ГОСТ 14637-89	41,5	41,5	
5	ГОСТ 19903-74	Стенка Лист Б-ПН-0 4х1000х1650	2	Ст3сп5 ГОСТ 14637-89	51,81	103,62	
6	1350.12.38А-30UHJ-1837-TD п.2.2	Стенка	1	Ст3сп5 ГОСТ 14637-89	79,2	79,2	
7	1350.12.38А-30UHJ-1837-TD п.2.3	Стенка	1	Ст3сп5 ГОСТ 14637-89	79,2	79,2	
8	1350.12.38А-30UHJ-1837-TD п.2.4	Днище	1	Ст3сп5 ГОСТ 14637-89	49,32	49,32	
9	ГОСТ 19903-74	Лист Б-ПН-0 5х50х549	6	Ст3сп5 ГОСТ 14637-89	1,1	6,6	
10	ГОСТ 19903-74	Лист Б-ПН-0 5х50х545	6	Ст3сп5 ГОСТ 14637-89	1,1	6,6	
11	ГОСТ 19903-74	Лист Б-ПН-0 5х50х604	6	Ст3сп5 ГОСТ 14637-89	1,2	7,2	
12	ГОСТ 19903-74	Лист Б-ПН-0 5х50х554	1	Ст3сп5 ГОСТ 14637-89	1,1	1,1	
13	ГОСТ 19903-74	Лист Б-ПН-0 5х50х217	1	Ст3сп5 ГОСТ 14637-89	0,42	0,42	
14	ГОСТ 19903-74	Лист Б-ПН-0 5х50х275	3	Ст3сп5 ГОСТ 14637-89	0,54	1,62	
15	ГОСТ 19903-74	Лист Б-ПН-0 5х50х1108	1	Ст3сп5 ГОСТ 14637-89	2,17	2,17	
16	ГОСТ 19903-74	Лист Б-ПН-0 5х50х1608	4	Ст3сп5 ГОСТ 14637-89	3,16	12,64	
17	ГОСТ 19903-74	Лист Б-ПН-0 5х50х1008	4	Ст3сп5 ГОСТ 14637-89	2,0	8,0	
18	ГОСТ 8240-97	Швеллер 16У L=1050	4	Ст3пс6 ГОСТ 535-2005	15,0	60,0	
19	По наст. чертежу	Круг 16-В м	6	Ст3пс6 ГОСТ 1050-88	1,58	9,5	
20	1350.12.38А-30UHJ-1837-TD п.2.5	Лаз	1	сборный	31,2	31,2	
21	ГОСТ 8734-75	Труба Х32х2 L=54	1	20 ТУ 14-3-190-2004	0,08	0,08	
22	По наст. чертежу	Лист Б-ПН-0 5х150х150	1	Ст3сп5 ГОСТ 14637-89	0,88	0,88	
23	ГОСТ 17375-2001	Отвод П90-32х3,0	1	20 ГОСТ 17380-2001	0,2	0,2	
24	ГОСТ 8734-75	Труба Х25х2 L=190	2	20 ТУ 14-3-190-2004	0,22	0,44	
25	По наст. чертежу	Лист Б-ПН-0 5х100х100	2	Ст3сп5 ГОСТ 14637-89	0,393	0,786	
26	ГОСТ 8734-75	Труба Х38х2 L=550	1	20 ТУ 14-3-190-2004	1,0	1,0	
27	По наст. чертежу	Лист Б-ПН-0 5х120х120	2	Ст3сп5 ГОСТ 14637-89	0,57	1,14	
28	ГОСТ 17375-2001	Отвод П90-38х3,0	2	20 ГОСТ 17380-2001	0,2	0,4	
29	ГОСТ 8734-75	Труба Г57х3 L=180	2	20 ТУ 14-3-190-2004	0,8	1,6	
30	По наст. чертежу	Лист Б-ПН-0 5х200х200	2	Ст3сп5 ГОСТ 14637-89	1,57	3,14	
31	ГОСТ 12820-80	Фланец 2-50-6	2	Ст3сп ГОСТ 12816-80	1,3	2,6	
32	ГОСТ 8734-75	Труба Х38х2 L=150	1	20 ТУ 14-3-190-2004	0,27	0,27	
33	ГОСТ 12820-80	Фланец 2-32-6	1	Ст3сп ГОСТ 12816-80	1,02	1,02	
34	ГОСТ 8734-75	Труба Х32х2 L=262	1	20 ТУ 14-3-190-2004	0,4	0,4	
35	По наст. чертежу	Скоба 5х20 Lразв=185	2	Ст3сп5 ГОСТ 14637-89	0,15	0,3	
36	ГОСТ 17475-80	Винт М5х25	4	20 ГОСТ 1759.0-87	0,004	0,016	
37	ГОСТ 15180-86	Прокладка А-20-0,6	2	ПМБ ГОСТ 481-80	0,007	0,014	
38	По наст. чертежу	Лист Б-ПН-0 20х150х150	1	Ст3сп5 ГОСТ 14637-89	3,18	3,18	
39	ГОСТ 7798-70	Болт М12х45 4.6	4	20 ГОСТ 1759.0-87	0,054	0,22	
40	ГОСТ 5915-70	Гайка М12 5	4	20 ГОСТ 1759.0-87	0,015	0,06	
41	ГОСТ 15180-86	Прокладка Б-50-0,6	1	ПМБ ГОСТ 481-80	0,01	0,01	
	ГОСТ 9467-75	Наплавленный металл		Э42А		8,0	

Итого: 530,61 кг

1 Бак подвергнуть гидравлическому испытанию на плотность и прочность швов посредством налива воды на полную высоту бака с выдержкой 2 часа.

2 Сварку деталей поз.4...8 между собой выполнить непрерывным швом по ГОСТ 5264-80. Тип шва Т3. Катет шва 3мм.

3 Приварку ребер жесткости (детали поз. 6...13) к стенкам и крыше бака выполнить швом 100Z100 по ГОСТ 5264-80. Тип шва Т1. Катет шва 3мм.

4 Сварку ребер жесткости (поз. 6...13) между собой выполнить непрерывным швом по ГОСТ 5264-80, тип шва С7, Т3. Катет шва 4мм.

5 Приварку фланца к трубе выполнить в соответствии с ГОСТ 16037-80 тип шва У5. Трубы заказаны с учетом недовода 4 мм.

6 Ребра жесткости при необходимости подрезать по месту.

7 Антикоррозионное покрытие бака:
- внутренняя поверхность: четыре слоя шпатлевки ЭП-0010 по ГОСТ28379-89. S=11,25м² (поверхность бака);
- наружная поверхность: три слоя краски БТ-177 по ГОСТ5631-79. S=9,75м² (поверхность бака).

8 *Спецификация составлена на 1 бак. Изготовить 2 бака.*

Изм.	Кол.уч.	Лист	№док.	Подп.	Дата	1350.12.38А-30UHJ-1837-TD			
						Объекты III очереди строительства ЗАО СГК (ТЭЦ)			
Н. контр.		Михеев			12.05.14	Трубопроводы машзала БВД в осях 16-28 в рядах А-В и внутристанционные трубопроводы	Стадия	Лист	Листов
ГИП		Трапезников			12.05.14		Р	2	
Нач. отд.		Волков			12.05.14	Нестандартное оборудование. Бак перелива масла V=2,5м³. Сборочный чертеж			
Проверил		Шкитилева			12.05.14				
Разработал		Михеев			12.05.14				

Формат А2х3

Инв. № подл. | Подпись и дата | Взам. инв. №
83751